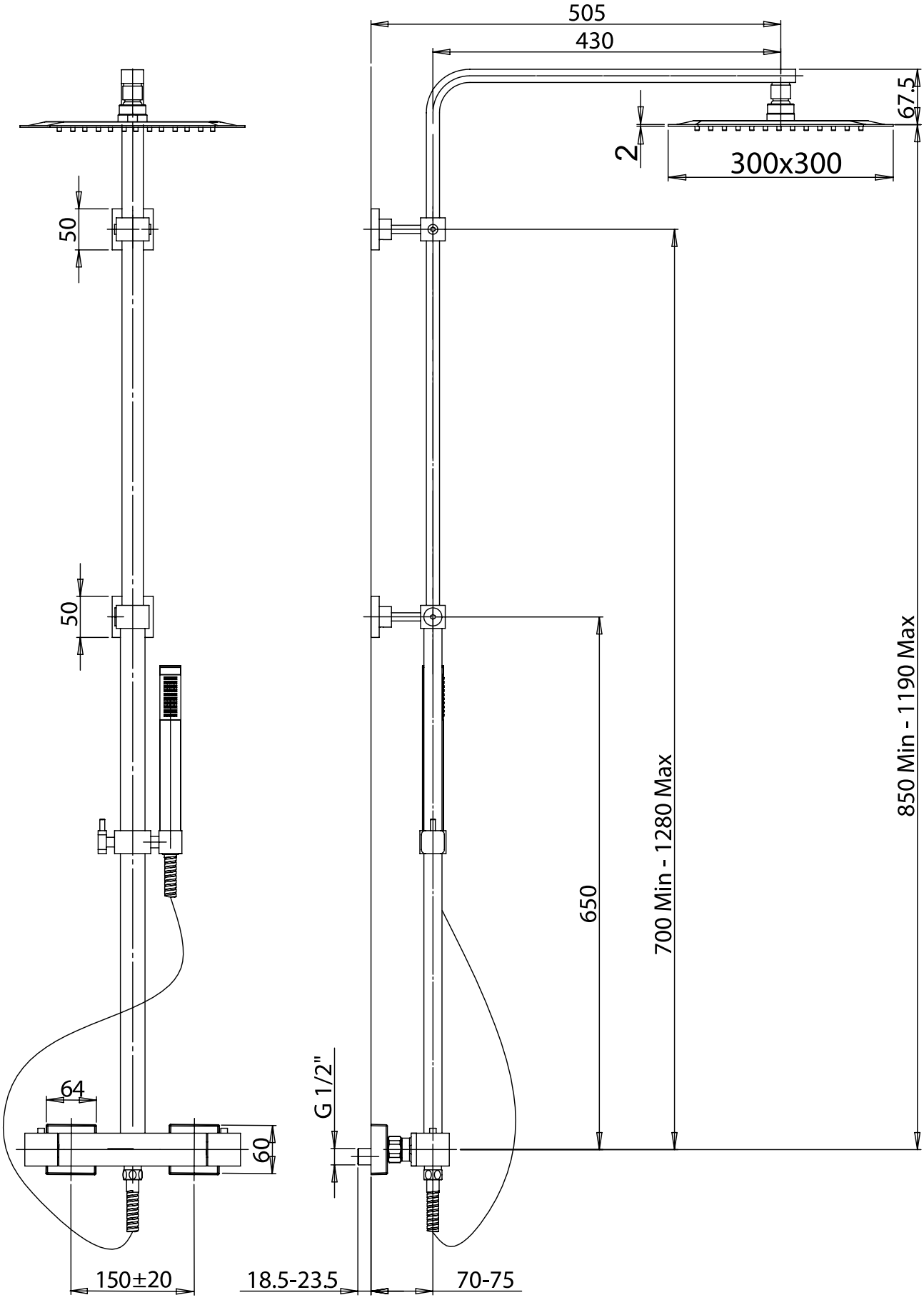
505
430
67.5
2
300x300
50
50
850 Min - 1190 Max
700 Min - 1280 Max
650
G 1/2"
64
60
150±20
18.5-23.5
70-75